EDER STAPLER

FORTENS™

HYSTER

STARKE PARTNER.
ROBUSTE STAPLER.™

VERBRENNUNGSMOTORISCHE-GEGENGEWICHTSSTAPLER

H6.0-7.0FT FORTENS / FORTENS ADVANCE / FORTENS ADVANCE+

STAGE IIIB

6 000-7 000 KG

FORTENS, FORTENS ADVANCE & FORTENS ADVANCE+ H6.0FT, H7.0FT – DIESEL

KENNZEICHEN	1.1	Fabrikant (afkorting)		HYSTER		HYSTER		HYSTER		HYSTER		HYSTER	
	1.2	Benaming fabrikanttype		H6.0FT		H6.0FT		H6.0FT		H7.0FT		H7.0FT	
		Model		Fortens		Fortens		Fortens Advance Fortens Advance+		Fortens		Fortens Advance Fortens Advance+	
		Motor / Aandrijving		Kubota 3.6L Elektronisches 2-Gang		Kubota 3.8L Elektronisches 2-Gang mit Soft-Shift		Kubota 3.8L DuraMatch™ 3-Gang / DuraMatch™ Plus 3-Gang		Kubota 3.6L Elektronisches 2-Gang		Kubota 3.8L Elektronisches 2-Gang mit Soft-Shift		Kubota 3.8L DuraMatch™ 3-Gang / DuraMatch™ Plus 3-Gang	
		Type Remmen		Ölbad-Lamellenbremsen		Ölbad-Lamellenbremsen		Ölbad-Lamellenbremsen		Ölbad-Lamellenbremsen		Ölbad-Lamellenbremsen		Ölbad-Lamellenbremsen	
	1.3	Aandrijving: elektrisch (accu of stroomnet), diesel, benzine, LPG (Gas)		Diesel		Diesel		Diesel		Diesel		Diesel		Diesel	
	1.4	Manier van bediening: met de hand, lopend, staand, zittend, orderverzamelaar		Sitz		Sitz		Sitz		Sitz		Sitz		Sitz	
	1.5	Nominale capaciteit/nominale belasting	Q (kg)	6000		6000		6000		7000		7000		7000	
	1.6	Lastzwaartepunt	c (mm)	600		600		600		600		600		600	
	1.8	Zwaartepuntafstand, van het midden van de aandrijfas tot de vorken	x (mm)	601		601		601		601		601		601	
	1.9	Wielbasis	y (mm)	-2235		2235		2235		2235		2235		2235	
GEWICHTE	2.1	Eigen gewicht	kg	8950		8950		8950		9462		9462		9462	
	2.2	Asbelasting met last voor/achter	kg	13888	1185	13888	1185	13888	1185	15166	1327	15166	1327	15166	1327
	2.3	Asbelasting zonder last voor/achter	kg	4354	4596	4354	4596	4354	4596	4219	5243	4219	5243	4219	5243
RÄDER/FAHRWERK	3.1	Banden: L=lucht, V=cushion, SE=volrubberbanden		P		P		P		P		P		P	
	3.2	Bandenmaat, voor		8.25x15 14PR		8.25x15 14PR		8.25x15 14PR		8.25x15 14PR		8.25x15 14PR		8.25x15 14PR	
	3.3	Bandenmaat, achter		8.25x15 14PR		8.25x15 14PR		8.25x15 14PR		8.25x15 14PR		8.25x15 14PR		8.25x15 14PR	
	3.5	Wielen, aantal voor/achter (x = aangedreven)		4X	2	4X	2	4X	2	4X	2	4X	2	4X	2
	3.6	Spoorbreedte voor	b_{10} (mm)	1846		1846		1846		1846		1846		1846	
	3.7	Spoorbreedte achter	b_{11} (mm)	1536		1536		1536		1536		1536		1536	
GRUNDABMESSUNGEN	4.1	Mastneiging/vorkenbord naar voren/achteren	α/ β (°)	5F	10B	5F	10B	5F	0B	5F	10B	5F	10B	5F	10B
	4.2	Hoogte hefmast, ingeschoven	h_1 (mm)	2740		2740		2740		2740		2740		2740	
	4.3	Vrije heffing ¶	h_2 (mm)	100		100		100		100		100		100	
	4.4	Hefhoogte ¶	h_3 (mm)	3340		3340		3340		3340		3340		3340	
	4.5	Hoogte, mast uitgeschoven ■	h_4 (mm)	4530		4530		4530		4530		4530		4530	
	4.7	Hoogte beschermdak (cabine) ✦	h_6 (mm)	2531		2531		2531		2531		2531		2531	
	4.7.1	Kabinenhöhe (offene Kabine)	mm	2549		2549		2549		2549		2549		2549	
	4.8	Hoogte zitting/hoogte voetenplank ✪	h_7 (mm)	1540		1540		1540		1540		1540		1540	
	4.12	Hoogte koppeling	h_{10} (mm)	474		474		474		474		474		474	
	4.19	Lengte totaal (met standaard vorken)	l_1 (mm)	4805		4805		4805		4869		4869		4869	
	4.20	Lengte tot voorzijde vorken	l_2 (mm)	3605		3605		3605		3669		3669		3669	
	4.21	Totale breedte	b_1 (mm)	2082		2082		2082		2082		2082		2082	
	4.22	Vorkafmetingen ISO 2331	s/e/l (mm)	60	150	1200	60	150	1200	60	150	1200	60	50	1200	60	150	1200	60	150	1200
	4.23	Vorkenbord ISO 2328, klasse/type A, B		IVA		IVA		IVA		IVA		IVA		IVA	
	4.24	Breedte vorkenbord ●	b_3 (mm)	1981		1981		1981		1981		1981		1981	
	4.31	Bodemvrijheid met last, onder de mast	m_1 (mm)	125		125		125		125		125		125	
	4.32	Bodemvrijheid, middenpunt van wielbasis	m_2 (mm)	253		253		253		253		253		253	
	4.34.1	Gangpadbreedte voor pallets 1000 x 1200 overdwars	A_{st} (mm)	5121		5121		5121		5189		5189		5189	
	4.34.2	Gangpadbreedte voor pallets 800 x 1200 lengte	A_{st} (mm)	5321		5321		5321		5389		5389		5389	
	4.35	Draaicirkel	W_a (mm)	3320		3320		3320		3388		3388		3388	
	4.36	Binnenste draaicirkel	b_{13} (mm)	1271		1271		1271		1271		1271		1271	
	4.41	Sich rechtwinklig schneidende Gänge (mit Palette: B = 1 200 mm, L = 1 000 mm)		2823		2823		2823		2823		2823		2823	
	4.42	Stufenhöhe (vom Boden bis Trittbrett)	mm	321		321		321		321		321		321	
	4.43	Stufenhöhe (Zwischenstufen zwischen Trittbrett und Fußraum)	mm	256		256		256		256		256		256	
LEISTUNGSDATEN	5.1	Fahrgeschwindigkeit mit/ohne Last – Stage IIIA-Dieselmotor	km/h	23.2	23.8	–	–	–	–	23.2	23.8	–	–	–	–
		Fahrgeschwindigkeit mit/ohne Last - Stage IIIB-Dieselmotor ⌘	km/h	–	–	21.1	21.6	23.0	23.7	–	–	21.1	21.6	23.0	23.7
	5.2	Hubgeschwindigkeit mit/ohne Last	m/sec	0.52	0.55	0.48	0.49	0.48	0.49	0.49	0.55	0.48	0.49	0.48	0.49
	5.3	Senkgeschwindigkeit mit/ohne Last	m/sec	0.58	0.53	0.58	0.53	0.58	0.53	0.58	0.53	0.58	0.53	0.58	0.53
	5.5	Zugkraft mit/ohne Last – Stage IIIA-Dieselmotor	kN	39269	26950	–	–	–	–	39029	26620	–	–	–	–
		Zugkraft mit/ohne Last - Stage IIIB-Dieselmotor ⌘	kN	–	–	42147	26950	44480	26950	–	–	41907	26220	44480	26220
	5.7	Steigfähigkeit mit/ohne Last - Stage IIIA-Dieselmotor	%	27.6	31.9	–	–	–	–	24.9	29.1	–	–	–	–
		Steigfähigkeit mit/ohne Last - Stage IIIB-Dieselmotor ⌘	%	–	–	29.9	31.9	31.3	31.9	–	–	26.9	29.1	28.4	29.1
	5.10	Betriebsbremse		Hydraulik		Hydraulik		Hydraulik		Hydraulik		Hydraulik		Hydraulik	
V-MOTOR	7.1	Fabrikant/type motor		Kubota 3.6L		Kubota 3.8L		Kubota 3.8L		Kubota 3.6L		Kubota 3.8L		Kubota 3.8L	
	7.2	Energieverbruik volgens ISO 1585	kW	62		70		70		62		70		70	
	7.3	Nominaal toerental	min–1	2400		2200		2200		2400		2200		2200	
	7.4	Aantal cilinders/cilinderinhoud	cm^3	4	3620	4	3769	4	3769	4	3620	4	3769	4	3769
	7.5	Brandstofverbruik afhankelijk van VDI-cyclus ^	l/h	6.80		6.40		7.41		7.46		7.06		8.35	
SONSTIGES	8.1	Ausführung des Fahrantriebs		Hydrodynamisch		Hydrodynamisch		Hydrodynamisch		Hydrodynamisch		Hydrodynamisch		Hydrodynamisch	
	10.1	Arbeitsdruck für Anbaugerät	bar	155		155		155		155		155		155	
	10.2	Ölstrom für Anbaugeräte ✧	l/min	83.3		83.3		83.3		83.3		83.3		83.3	
	10.3	Hydrauliköltank, Inhalt	l	70.9		70.9		70.9		70.9		70.9		70.9	
	10.4	Kraftstofftank, Inhalt	l	74.8		74.8		74.8		74.8		74.8		74.8	
	10.7	Schalldruckpegel L_{PAZ} (Fahrerplatz) ◇	dB (A)	80/80		79/79		79/79		80/80		79/79		79/79	
	10.7.1	Schalleistungspegel L_{WAZ} (Arbeitsspiel)	dB	106		105		105		106		105		105	
	10.8	Anhängerkupplung, Art/Typ DIN		Stift		Stift		Stift		Stift		Stift		Stift	

Technische Daten gemäß VDI 2198.

FORTENS, FORTENS ADVANCE & FORTENS ADVANCE+ H6.0FT, H7.0FT – LPG (GAS)

KENNZEICHEN	1.1	Fabrikant (afkorting)		HYSTER		HYSTER		HYSTER		HYSTER		HYSTER		HYSTER	
	1.2	Benaming fabrikanttype		H6.0FT		H6.0FT		H6.0FT		H7.0FT		H7.0FT		H7.0FT	
		Model		Fortens		Fortens		Fortens Advance Fortens Advance+		Fortens		Fortens		Fortens Advance Fortens Advance+	
		Motor / Aandrijving		GM 4.3L Elektronisches 2-Gang		GM 4.3L Elektronisches 2-Gang mit Soft-Shift		GM 4.3L DuraMatch™ 3-Gang / DuraMatch™ Plus 3-Gang		GM 4.3L Elektronisches 2-Gang		GM 4.3L Elektronisches 2-Gang mit Soft-Shift		GM 4.3L DuraMatch™ 3-Gang / DuraMatch™ Plus 3-Gang	
		Type Remmen		Ölbad-Lamellenbremsen		Ölbad-Lamellenbremsen		Ölbad-Lamellenbremsen		Ölbad-Lamellenbremsen		Ölbad-Lamellenbremsen		Ölbad-Lamellenbremsen	
	1.3	Aandrijving: elektrisch (accu of stroomnet), diesel, benzine, LPG (Gas)		LPG (Gas)		LPG (Gas)		LPG (Gas)		LPG (Gas)		LPG (Gas)		LPG (Gas)	
	1.4	Manier van bediening: met de hand, lopend, staand, zittend, orderverzamelaar		Sitz		Sitz		Sitz		Sitz		Sitz		Sitz	
	1.5	Nominale capaciteit/nominale belasting	Q (kg)	6000		6000		6000		7000		7000		7000	
	1.6	Lastzwaartepunt	c (mm)	600		600		600		600		600		600	
	1.8	Zwaartepuntafstand, van het midden van de aandrijfas tot de vorken	x (mm)	601		601		601		601		601		601	
	1.9	Wielbasis	y (mm)	2235		2235		2235		2235		2235		2235	
GEWICHTE	2.1	Eigen gewicht	kg	8900		8900		8900		9410		9410		9410	
	2.2	Asbelasting met last voor/achter	kg	13862	1347	13862	1347	13862	1347	15140	1301	15140	1301	15140	1301
	2.3	Asbelasting zonder last voor/achter	kg	4328	4572	4328	4572	4328	4572	4193	5217	4193	5217	4193	5217
RÄDER/FAHRWERK	3.1	Banden: L=lucht, V=cushion, SE=volrubberbanden		P		P		P		P		P		P	
	3.2	Bandenmaat, voor		8.25x15 14PR		8.25x15 14PR		8.25x15 14PR		8.25x15 14PR		8.25x15 14PR		8.25x15 14PR	
	3.3	Bandenmaat, achter		8.25x15 14PR		8.25x15 14PR		8.25x15 14PR		8.25x15 14PR		8.25x15 14PR		8.25x15 14PR	
	3.5	Wielen, aantal voor/achter (x = aangedreven)		4X	2	4X	2	4X	2	4X	2	4X	2	4X	2
	3.6	Spoorbreedte voor	b_{10} (mm)	1846		1846		1846		1846		1846		1846	
	3.7	Spoorbreedte achter	b_{11} (mm)	1536		1536		1536		1536		1536		1536	
GRUNDABMESSUNGEN	4.1	Mastneiging/vorkenbord naar voren/achteren	α/ β (°)	5F	10B	5F	10B	5F	0B	5F	10B	5F	10B	5F	10B
	4.2	Hoogte hefmast, ingeschoven	h_1 (mm)	2740		2740		2740		2740		2740		2740	
	4.3	Vrije heffing ¶	h_2 (mm)	100		100		100		100		100		100	
	4.4	Hefhoogte ¶	h_3 (mm)	3340		3340		3340		3340		3340		3340	
	4.5	Hoogte, mast uitgeschoven ■	h_4 (mm)	4530		4530		4530		4530		4530		4530	
	4.7	Hoogte beschermdak (cabine) ✦	h_6 (mm)	2531		2531		2531		2531		2531		2531	
	4.7.1	Kabinenhöhe (offene Kabine)	mm	2549		2549		2549		2549		2549		2549	
	4.8	Hoogte zitting/hoogte voetenplank ✪	h_7 (mm)	1540		1540		1540		1540		1540		1540	
	4.12	Hoogte koppeling	h_{10} (mm)	474		474		474		474		474		474	
	4.19	Lengte totaal (met standaard vorken)	l_1 (mm)	4805		4805		4805		4869		4869		4869	
	4.20	Lengte tot voorzijde vorken	l_2 (mm)	3605		3605		3605		3669		3669		3669	
	4.21	Totale breedte	b_1 (mm)	2082		2082		2082		2082		2082		2082	
	4.22	Vorkafmetingen ISO 2331	s/e/l (mm)	60	150	1200	60	150	1200	60	150	1200	60	50	1200	60	150	1200	60	150	1200
	4.23	Vorkenbord ISO 2328, klasse/type A, B		IVA		IVA		IVA		IVA		IVA		IVA	
	4.24	Breedte vorkenbord ●	b_3 (mm)	1980		1980		1980		1980		1980		1980	
	4.31	Bodemvrijheid met last, onder de mast	m_1 (mm)	125		125		125		125		125		125	
	4.32	Bodemvrijheid, middenpunt van wielbasis	m_2 (mm)	253		253		253		253		253		253	
	4.34.1	Gangpadbreedte voor pallets 1000 x 1200 overdwars	A_{st} (mm)	5121		5121		5121		5189		5189		5189	
	4.34.2	Gangpadbreedte voor pallets 800 x 1200 lengte	A_{st} (mm)	5321		5321		5321		5389		5389		5389	
	4.35	Draaicirkel	W_a (mm)	3320		3320		3320		3388		3388		3388	
	4.36	Binnenste draaicirkel	b_{13} (mm)	1271		1271		1271		1271		1271		1271	
	4.41	Sich rechtwinklig schneidende Gänge (mit Palette: B = 1 200 mm, L = 1 000 mm)		2823		2823		2823		2823		2823		2823	
	4.42	Stufenhöhe (vom Boden bis Trittbrett)	mm	321		321		321		321		321		321	
	4.43	Stufenhöhe (Zwischenstufen zwischen Trittbrett und Fußraum)	mm	256		256		256		256		256		256	
LEISTUNGSDATEN	5.1	Fahrgeschwindigkeit mit/ohne Last	km/h	22.0	22.5	22.0	22.5	25.1	25.7	22.0	22.5	22.0	22.5	25.1	25.7
	5.2	Hubgeschwindigkeit mit/ohne Last	m/s	0.53	0.54	0.53	0.54	0.53	0.54	0.53	0.54	0.53	0.54	0.53	0.54
	5.3	Senkgeschwindigkeit mit/ohne Last	m/s	0.58	0.53	0.58	0.53	0.58	0.53	0.58	0.53	0.58	0.53	0.58	0.53
	5.5	Zugkraft mit/ohne Last	N	35500	27176	35500	27176	44500	27176	35253	26476	35253	26476	44500	26476
	5.7	Steigfähigkeit mit/ohne Last	%	24.5	31.9	24.5	31.9	31.2	31.9	22.1	29.1	22.1	29.1	28.3	29.1
	5.10	Betriebsbremse		Hydraulik		Hydraulik		Hydraulik		Hydraulik		Hydraulik		Hydraulik	
V-MOTOR	7.1	Fabrikant/type motor		GM 4.3L		GM 4.3L		GM 4.3L		GM 4.3L		GM 4.3L		GM 4.3L	
	7.2	Energieverbruik volgens ISO 1585	kW	75		75		75		75		75		75	
	7.3	Nominaal toerental	min–1	2400		2400		2400		2400		2400		2400	
	7.4	Aantal cilinders/cilinderinhoud	cm^3	6	4302	6	4302	6	4302	6	4302	6	4302	6	4302
	7.5	Brandstofverbruik afhankelijk van VDI-cyclus ^	l/h	14.35		14.35		14.35		14.35		14.35		14.35	
SONSTIGES	8.1	Ausführung des Fahrantriebs		Hydrodynamisch		Hydrodynamisch		Hydrodynamisch		Hydrodynamisch		Hydrodynamisch		Hydrodynamisch	
	10.1	Arbeitsdruck für Anbaugerät	bar	155		155		155		155		155		155	
	10.2	Ölstrom für Anbaugeräte ✧	l/min	83.3		83.3		83.3		83.3		83.3		83.3	
	10.3	Hydrauliköltank, Inhalt	l	70.9		70.9		70.9		70.9		70.9		70.9	
	10.4	Kraftstofftank, Inhalt	l	–		–		–		–		–		–	
	10.7	Schalldruckpegel L_{PAZ} (Fahrerplatz) ◇	dB (A)	82 / 78		82 / 78		82 / 78		82 / 78		82 / 78		82 / 78	
	10.7.1	Schalleistungspegel L_{WAZ} (Arbeitsspiel)	dB	107		107		107		107		107		107	
	10.8	Anhängerkupplung, Art/Typ DIN		Stift		Stift		Stift		Stift		Stift		Stift	

Technische Daten gemäß VDI 2198.

STAPLER-ABMESSUNGEN

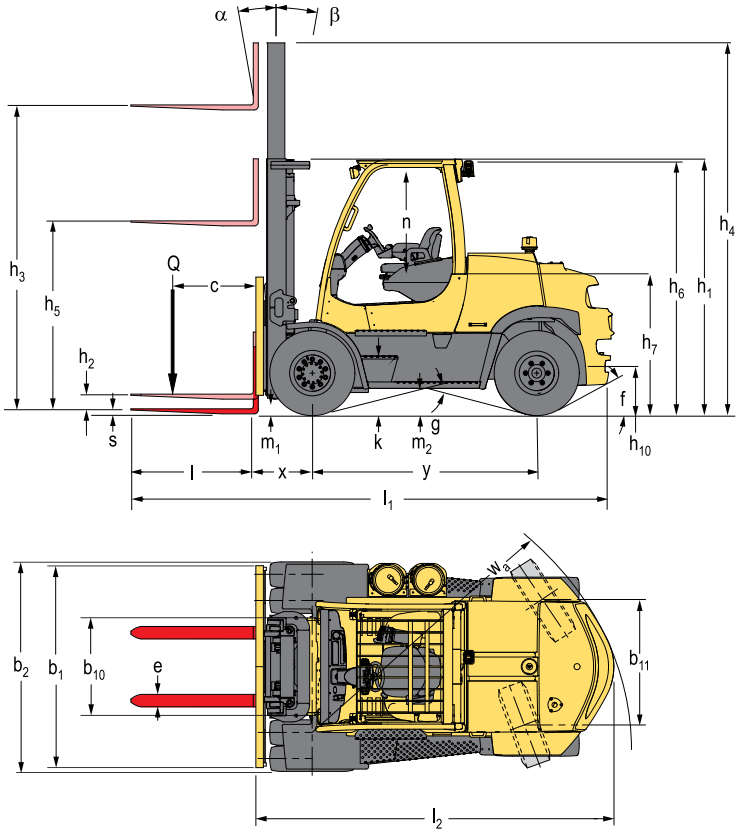

= Schwerpunkt des Staplers ohne Last

Bei $b_{12}/2 <= b_{13}$: Ast = $W_a + x + l_6 + a$

Bei $b_{12}/2 >= b_{13}$: AST = $W_a + \sqrt{((l_6 + x)^2 + (b_{12}/2 - b_{13})^2)}$

a = min. Sicherheitsabstand

(VDI standard = 200 mm BITA empfehlung = 300 mm)

l_6 = Länge der Last

HINWEIS:

Die Staplerspezifikationen müssen auf die Einsatzanforderungen ausgerichtet sein. Kommen diese Spezifikationen (z.B. Bauhöhen) zu kritisch nahe an die Einsatzvorgaben heran, setzen Sie sich bitte mit unserem Verkaufsrepräsentaten in Verbindung.

- ● Addieren 32 mm für Lastenschutzgitter
- ¶ Gemessen vom Boden
- ■ Ohne Lastenschutzgitter
- ◘ Vollgefederter Sitz in eingedrückter Position
- ✦ h_6 hat ein Toleranz von +/-5 mm 2 549 mm mit Kabine
- ◆ Arbeitsgangbreite (Zeilen 4.34.1 & 4.34.2) basiert auf der VDI-Normberechnung, wie aus der Maßskizze ersichtlich. Die British Industrial Truck Association empfiehlt, 100 mm zum Sicherheitsabstand (a) hinzuzuzählen, um einen zusätzlichen Sicherheitsabstand hinter dem Stapler zu erhalten.
- † Die Werte für die Steigfähigkeit sind zum Vergleich der Traktionsleistung angegeben. Sie sagen nichts aus über die Zulässigkeit des Betriebs für die genannten Steigungen. Für den Betrieb auf Steigungen, beachten Sie die Betriebsanleitung.
- ✂ Kubota V-3,8-I-Dieselmotoren müssen mit ultra-schwefelarmem Diesel (ULSD) mit einem Schwefelgehalt von maximal 15 ppm betrieben werden. Dieselkraftstoff mit höherem Schwefelanteil beeinträchtigt den Schadstoffausstoß der Stufe-IIIB-Motoren und kann Schäden an den Komponenten verursachen.
- ✧ Variabel
- ✪ Gemessen nach EN12053
- ☎ Auf Anfrage

HUBGERÜSTTABELLEN:

- ▽ Minus 224 mm ohne Lastenschutzgitter
- ❖ Minus 224 mm mit Lastenschutzgitter

EIGENGEWICHT:

Gewichtsangaben (Zeile 2.1) basieren auf folgenden Daten:

Stapler mit, 3 400 mm hohes Zweifach-Standardhubgerüst, 1 980 mm Gabelträger und 1 200 mm lange Gabelzinken, Fahrerschutzdach und Luftbereifung.

NENNTRAGFÄHIGKEITEN

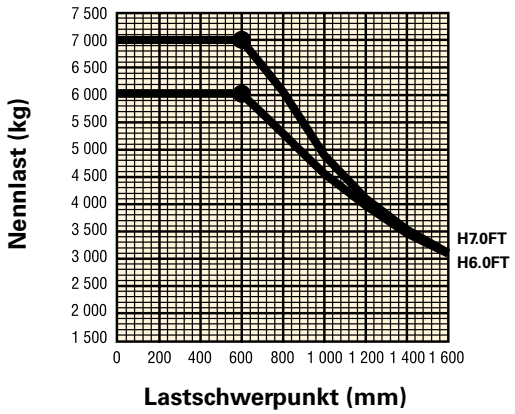

Lastschwerpunkt
Abstand von der Gabelanlagefläche bis zum Lastschwerpunkt der Last.

Nennlast
Basierend auf Hubgerüst in vertikaler Position - 5 400 mm

BEMERKUNG

Sorgfalt ist immer dann gefordert, wenn Lasten angehoben transportiert werden. Bei angehobener Last reduziert sich Stabilität des Fahrzeugs.
Das Bedienen von Gabelstaplern obliegt nur ausgebildetem Personal.

Die Bedienungsanleitung des Fahrzeugs ist immer zu berücksichtigen und befindet sich in der Schutztasche hinten am Fahrersitz.

Änderungen vorbehalten.
Abbildungen können mit Sonderausstattungen zeigen die nicht zum Standardlieferunfang gehören.

CE Sicherheit:

Dieser Stapler entspricht den derzeitig gültigen EU Bestimmungen.

HUBGERÜST UND TRAGKRAFTANGABEN

Werte gelten für den Stapler in Standardausstattung. Diese Werte können sich bei anderer Ausstattung ändern.
Bitte setzen Sie sich mit Hyster für weitere Informationen in Verbindung.

HUBGERÜST H6.0-7.0FT

	Maximale Hubhöhe (mm)	Rückwärtsneigung	Bauhöhe Hubgerüst eingefahren (mm)	Bauhöhe Hubgerüst ausgefahren (mm)	Freihub (Gabeloberkante) (mm)
Zweifach niedriger Freihub	3000	10°	2540	4354❖	160
	3400	10°	2740	4754❖	160
	4400	10°	3240	5754❖	160
	5400	10°	3740	6754❖	160
	6000	6°	4165	7354❖	160
Dreifach Volfreihub	4700	6°	2570	6054❖	1440 ▽
	5600	6°	2870	6954❖	1740 ▽
	6200	6°	3120	7554❖	1990 ▽

H6.0-7.0FT – Nenntragfähigkeit in kg bei einem Lastschwerpunkt von 600mm

		Alle Bereifungen					
	Maximale Hubhöhe (mm)	Mit Gabelträger		Mit Gabelträger und Seltenscheiber		Mit Gabelträger und Seltenscheiber mit Gebelzinkenverstellung	
		H6.0FT	H7.0FT	H6.0FT	H7.0FT	H6.0FT	H7.0FT
Zweifach niedriger Freihub	3000	6000	7000	5760	6710	5690	6630
	3400	6000	7000	5750	6700	5680	6620
	4400	6000	7000	5700	6650	5630	6570
	5400	6000	7000	5670	6620	5600	6540
	6000	5810	6800	5480	6410	5410	6340
Dreifach Volfreihub	4700	6000	7000	5560	6480	5490	6400
	5600	5910	6900	5450	6360	5380	6290
	6200	5720	6700	5260	6150	5190	6080

ANMERKUNG:
Zur Resttragfähigkeitsberechnung der Staüler mit anderen Spezifikationen als in der Liste oben bitte setzen Sie sich mit Ihrem Händler in Verbindung. Aufgeführte Tragkraftwerte gelten mit Hubgerüst in vertikaler Position mit Standard-Gabelträger oder integriertem Seitenschieber und Standard-Gabeln.

Bei höheren Hubhöhen, anderen Lastschwerpunkten oder geänderter Ausstattung können sich die Tragkraftwerte, die erforderliche Neigeeinschränkung oder die erforderlichen Achsbreiten, ändern.

LIEFERUMFANG

Die Produktreihe Fortens™ von Hyster wurde entwickelt, um die vielfältigen Einsatzanforderungen und Geschäftsziele zu erfüllen, die Kunden heute voraussetzen.
Die Baureihe H6.0-7.0FT umfasst mehrere Modelle, bei denen verschiedene Antriebsoptionen kundenspezifisch kombiniert werden können, um niedrigste Betriebskosten erreichen zu können. Jede Konfiguration sorgt für mehr Leistungsfähigkeit, höhere Betriebssicherheit, geringere Betriebskosten und höhere Wartungsfreundlichkeit.

Modell/ Paket	H6.0FT			H7.0FT		
DIESEL	Motor	Getriebe	Bremsen	Motor	Getriebe	Bremsen
Fortens	Kubota 3.6L	Elektronisches 2-Gang	Ölbad-Lamellenbremsen	Kubota 3.6L	Elektronisches 2-Gang	Ölbad-Lamellenbremsen
Fortens	Kubota 3.8L	Elektronisches 2-Gang mit Soft Shift	Ölbad-Lamellenbremsen	Kubota 3.8L	Elektronisches 2-Gang mit Soft Shift	Ölbad-Lamellenbremsen
Fortens Advance	Kubota 3.8L	DuraMatch™ 3-Gang / DuraMatch™ Plus 3-Gang	Ölbad-Lamellenbremsen	Kubota 3.8L	DuraMatch™ 3-Gang / DuraMatch™ Plus 3-Gang	Ölbad-Lamellenbremsen
Fortens Advance+	Kubota 3.8L	DuraMatch™ 3-Gang / DuraMatch™ Plus 3-Gang	Ölbad-Lamellenbremsen	Kubota 3.8L	DuraMatch™ 3-Gang / DuraMatch™ Plus 3-Gang	Ölbad-Lamellenbremsen

Modell/ Paket	H6.0FT			H7.0FT		
DIESEL	Motor	Getriebe	Bremsen	Motor	Getriebe	Bremsen
Fortens	GM 4.3L	Elektronisches 2-Gang	Ölbad-Lamellenbremsen	GM 4.3L	Elektronisches 2-Gang	Ölbad-Lamellenbremsen
Fortens	GM 4.3L	Elektronisches 2-Gang mit Soft Shift	Ölbad-Lamellenbremsen	GM 4.3L	Elektronisches 2-Gang mit Soft Shift	Ölbad-Lamellenbremsen
Fortens Advance	GM 4.3L	DuraMatch™ 3-Gang / DuraMatch™ Plus 3-Gang	Ölbad-Lamellenbremsen	GM 4.3L	DuraMatch™ 3-Gang / DuraMatch™ Plus 3-Gang	Ölbad-Lamellenbremsen
Fortens Advance+	GM 4.3L	DuraMatch™ 3-Gang / DuraMatch™ Plus 3-Gang	Ölbad-Lamellenbremsen	GM 4.3L	DuraMatch™ 3-Gang / DuraMatch™ Plus 3-Gang	Ölbad-Lamellenbremsen

Bitte entnehmen der Preisliste weitere Spezifikationen.

PRODUKTMERKMALE

Die neue Baureihe Hyster Fortens H6.0-7.0FT ist eine leistungsstarke, kompakte Lösung für den Materialumschlag in einer Vielzahl anspruchsvoller Anwendungen.

Die Stapler eignen sich optimal für Anwendungen mit häufigem Einsatz von Anbaugeräten, beispielsweise für Papierrollen, Getränke, Holz, Metall oder Baumaterial.

Durch das äußerst kompakte Design der Modelle wird der zur Verfügung stehende Platz optimal genutzt und die Effizienz maximiert – so können die Betriebskosten gering gehalten werden.

Fortens-Modelle sind mit Kubota V3600 IDI-T-3,6-Liter-Motor, neuem Kubota V3800 E4-3,8-Liter-Dieselmotor oder GM V6-4,3-Liter-Motor ausgestattet. Fortens Advance und Advance+-Modelle sind mit neuem Kubota V3800 E4-3,8-Liter-Dieselmotor oder GM V6-4,3-Liter-Motor ausgestattet.

EMISSIONSARME MOTOREN VON KUBOTA

Kubota-Dieselmotoren mit Turbolader liefern höchste Zuverlässigkeit. Der Kubota V3600 IDI-T-3,6-Liter-Motor (62 kW bei 2400 U/min) ist auf Märkten verfügbar, die nicht der neuen Abgasnorm unterliegen, der Kubota V3800 E4-3,8-Liter-Motor (70 kW bei 2200 U/min) auf den der Abgasnorm unterliegenden Märkten.

Der Stufe IIIB-konforme Kubota-Dieselmotor erfüllt die strengen Emissionsvorgaben durch eine Reihe ausgefeilter Technologien wie der gekühlten Abgasrückführung, Ladeluftkühlung und einem Dieselpartikelfilter mit aktiver Regeneration, sodass 90 % weniger Ruß ausgestoßen werden und ein Wert von nur noch 0,025 g/kWh erreicht wird.

Stufe IIIB-konforme Gabelstapler von Hyster sind dank ihres intelligenten Designs zugleich wirtschaftlich und schadstoffarm und mit dem speziellen Stufe IIIB-Symbol gekennzeichnet.

STAGE IIIB

AUSWAHL AN GETRIEBEN

Das Stufe IIIA-konforme Fortens-Standardmodell ist mit elektronischem 2-Gang-Lastschaltgetriebe (2V/2R) ausgestattet, das Stufe IIIB-konforme Modell mit elektronischem 2-Gang-Lastschaltgetriebe (2V/2R) mit sanfter Fahrtrichtungsumkehr für den Transport empfindlicher Lasten. Durch diese Funktion werden Fahrtrichtungswechsel bei einer Geschwindigkeit von über 3,5 km/h verhindert.

Die Modelle der Baureihen Fortens Advance sind mit dem DuraMatch™3-Getriebe mit folgenden Funktionen ausgestattet:

- **Die automatische Geschwindigkeitsreduzierung (ADS)** bremst den Stapler automatisch ab, sobald das Gaspedal losgelassen wird, und bringt den Stapler schließlich ganz zum Stillstand. So wird die Lebensdauer der Bremsen wesentlich verlängert. Darüber hinaus unterstützt diese Funktion den Fahrer beim exakten Positionieren des Staplers vor der Last. Die ADS verfügt über 10 Einstellungen, die vom Servicetechniker über die Armaturenbrett-anzeige programmiert werden und entsprechend den jeweiligen Einsatzanforderungen verschiedene Bremseigenschaften bieten - von sehr sanft bis aggressiv.
- Bei der **kontrollierten Fahrtrichtungsumkehr** steuert der Pacesetter VSM™ das Getriebe für sanfte Richtungswechsel. Der Fahrzeugsystem-manager verringert die Kraftstoffzufuhr und bremst so den Motor, aktiviert die automatische Geschwindigkeitsreduzierung, um den Stapler anzuhalten, ändert die Getriebedrehrichtung automatisch und beschleunigt den Stapler durch Erhöhen der Kraftstoffzufuhr. Das System schließt ein Durchdrehen der Reifen sowie plötzliche Lastwechsel für das Getriebe praktisch aus und erhöht die Lebensdauer der Reifen erheblich. Wie die automatische Geschwindigkeitsreduzierung kann auch die kontrollierte Fahrtrichtungsumkehr vom Servicetechniker über die Armaturenbrett-anzeige in 10 verschiedenen Einstellungen entsprechend den Einsatzanforderungen programmiert werden.
- Beim kontrollierten Zurückrollen an Rampen steuert das Getriebe das Zurückrollen des Staplers an Rampen, wenn das Bremspedal und das Gaspedal losgelassen werden. Hierdurch kann der Stapler an Steigungen optimal gesteuert werden und die Produktivität des Fahrers steigt.
- Im **ersten Gang** wird die **höhere Zugkraft** auf Rampen genutzt.
- Im **zweiten & dritten Gang (wenn vorhanden)** werden die höhere Fahrgeschwindigkeit ausgenutzt, wenn längere Fahrstrecken zurückgelegt werden müssen.

PRODUKTMERKMALE (2)

Die Modelle Fortens Advance+ sind mit dem elektronisch geregelten dreistufigen **DuraMatch™ Plus3-Getriebe** ausgestattet, das folgende Zusatzfunktionen bietet:

- Die **Drosselklappensteuerung** ermöglicht es dem Fahrer, die Fahrgeschwindigkeit entsprechend der Position seines Fußes auf dem Gaspedal zu regulieren. So kann zum Beispiel eine bestimmte Fahrgeschwindigkeit sowohl auf geraden Strecken als auch an Steigungen konstant gehalten werden, ohne dass das Gaspedal weiter durchgedrückt werden muss. Darüber hinaus kompensiert das System den Hydraulikbetrieb sowie die Zugkraft.
- Mit Hilfe der **dynamischen Geschwindigkeitsreduzierung** wie beim DuraMatch™ kann der Fahrer den Stapler abbremsen, ohne die Bremse zu betätigen. Dabei wird die Bremskraft durch die Armaturenbretteinstellungen von 1-10 bestimmt. Dank der Drosselklappensteuerung kann die Verzögerung anhand der Geschwindigkeit, mit der der Fahrer seinen Fuß vom Gaspedal nimmt, reguliert werden.
- Die **automatische Hydrauliksteuerung mit automatisch gesteuertem Kriechgang** sorgt für die automatische Erhöhung der Motordrehzahl beim Anheben von Lasten und sichert so die volle Hydraulikleistung. Der Pacesetter VSM™ erhält die aktuelle Fahrgeschwindigkeit aufrecht (bzw. verhindert Fahrbewegungen), bis der Fahrer das Gaspedal betätigt. Der Fahrer muss nicht selbst im Kriechgang fahren und die Produktivität wird durch die vereinfachten Fahreraktivitäten erhöht.

Die Getriebe mit Kombikühler und das ausgereifte Gegengewichttunneldesign mit Schublüfter bieten ausreichend Kühlleistung auch für härteste Einsätze.

Die als Standardausstattung erhältlichen Ölbremsen reduzieren den Zeit- und Kostenaufwand für Reparatur und Wartung und optimieren so die Verlässlichkeit und Betriebszeit des Staplers. Diese Stapler eignen sich perfekt für den Einsatz in nassen, schmutzigen oder korrosiven Umgebungen und gewährleisten über die gesamte Lebensdauer des Staplers eine konstant hohe Bremsleistung. Dies ist auf die geschlossene Bauweise der Bremse zurückzuführen, die eine Verschmutzung und Beschädigung der Bremsen verhindert.

Der gesamte Antriebsstrang wird über das integrierte **Pacesetter VSM**™ On-Board Computersystem gesteuert, das mit modernster CANbus-Kommunikation arbeitet.

Mit diesem System kann die Leistung des Staplers eingestellt und optimiert werden, ebenfalls können die wichtigsten Funktionen überwacht werden. Es sorgt für eine schnelle und einfache Diagnose, wodurch durch Reparaturen und ein unnötiges Austauschen von Teilen vermieden und Ausfallzeiten minimiert werden.

Das störungsfreie Hydrauliksystem mit hermetisch dichten O-Ringflanschdichtungsanschlüssen verringert Undichtigkeiten und erhöht die Betriebssicherheit.

Der Einsatz von nichtmechanischer Hall-Effekt-Sensoren und Schalter, die gänzlich ohne mechanische Teile arbeiten, halten ein Staplerleben lang.

Die Fahrerkabine überzeugt durch ihre unübertroffene **Ergonomie**, die höchsten Fahrerkomfort und eine optimale Produktivität garantiert.

- Dank des neuen Schutzdachgitterdesigns wurde der Platz in der Kabine optimiert. zusätzlich wurde mehr Fußraum geschaffen.
- Der 3-Punkt Sicherheitsaufstieg mit gut positioniertem Handgriff hat drei rutschfreie Stufen. Die erste Stufe ist nur **32.1 cm** vom Boden. Die Elastomer-Lagerung der Antriebseinheit minimiert Vibrationen am Antriebsstrang.
- Die einstellbare Armlehne mit den TouchPoint™ Minihebeln für die Hydraulikfunktionen bewegt sich mit der Sitzeinstellung und ist zudem teleskopierbar.
- Der hintere Haltegriff mit Hupen-Funktion erleichtert das Rückwärtsfahren und erhöht die Sicherheit.
- Die beliebig einstellbare Lenksäule, das Lenkrad mit **30 cm** Durchmesser und mit Lenkradknopf und der voll gefederte Sitz sorgen für mehr Fahrerkomfort.

Der Fortens von Hyster ist der schnellste und am einfachsten zu **wartende** Gabelstapler.

- Der Dieselpartikelfilter mit aktiver Regeneration reduziert deutlich den Wartungsbedarf. Die Leistung des Dieselpartikelfilters (DPF) wird ständig überwacht und auf einer Zusatzanzeige auf Augenhöhe des Fahrers angezeigt.
- Flügelartige Motorhauben ermöglichen einen leichten Zugang von beiden Seiten zum Motorraum für Servicearbeiten und das vereinfachte Kabel- und Hydrauliklayout garantieren eine hohe Servicefreundlichkeit, wodurch der Aufwand für Serviceund Routinearbeiten deutlich reduziert werden konnte.
- Mit Hilfe des Armaturenbretts erfolgt eine schnelle Prüfung über farblich markierte Prüfpunkte und eine schnelle Fehlersuche.
- Das Wechselintervall des Motorkühlmittels und des Hydrauliköls mit 4.000 Stunden trägt ebenso zu weniger Ausfallszeiten bei.

STARKE PARTNER. ROBUSTE STAPLER.™
FÜR ANSPRUCHSVOLLE ANWENDUNGEN. ÜBERALL.

Hyster bietet eine umfassende Produktpalette mit Lagertechnik, Gegengewichtsstaplern mit Verbrennungs- und Elektromotoren, Containerhandlern und ReachStackern an.

Hyster ist mehr als nur ein Gabelstaplerlieferant. Unser Ziel ist eine umfassende Partnerschaft, in der alle Bereiche der Flurförderzeuge abgedeckt werden:

Egal ob Sie professionellen Rat für Ihre Fuhrparkverwaltung, hochqualifizierten Service oder Ersatzteile benötigen: Auf Hyster können Sie sich verlassen.

Die Mitglieder unseres exzellent geschulten Händlernetzwerks bieten Ihnen vor Ort schnelle und fachmännische Hilfe an. Sie haben kostengünstige Finanzierungspakete im Angebot und präsentieren Ihnen gerne effizient verwaltete Wartungsprogramme, damit sich Ihre Investition auszahlt. Unsere Aufgabe ist es, Ihre Bedürfnisse im Bereich Flurförderzeuge zu erfüllen, damit Sie sich ganz auf den Erfolg Ihres Unternehmens konzentrieren können - heute und auch in Zukunft.

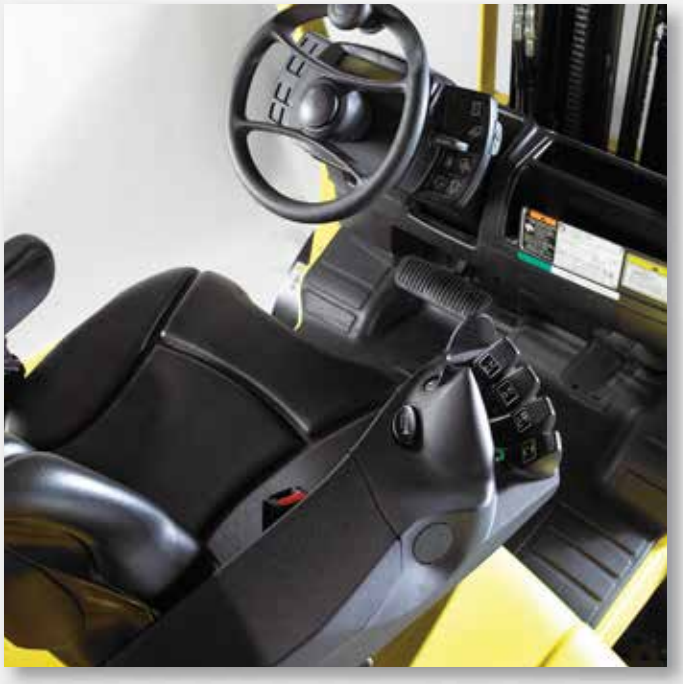

HYSTER EUROPE
Flagship House, Reading Road North, Fleet, Hants GU51 4WD, England.
Tel: +44 (0) 1252 810261

www.hyster.eu **infoeurope@hyster.com** **/HysterEurope** **@HysterEurope** **/HysterEurope**

HYSTER, ▦ und FORTENS sind eingetragene Warenzeichen in der Europäischen Union und verschiedenen anderen Ländern.
MONOTROL ist ein eingetragenes Warenzeichen und Duramatch™ und ⊛ sind Warenzeichen in den USA und verschiedenen anderen Ländern.
Änderungen vorbehalten. Abbildungen können mit Sonderausstattungen zeigen die nicht zum Standardlieferunfang gehören.
Ein Unternehmen der Nacco Materials Handling Limited.

Form Nr: 901226/9. Gedruckt in England. TLC/07/13